poz. SŁUP S-3.2

szt.1

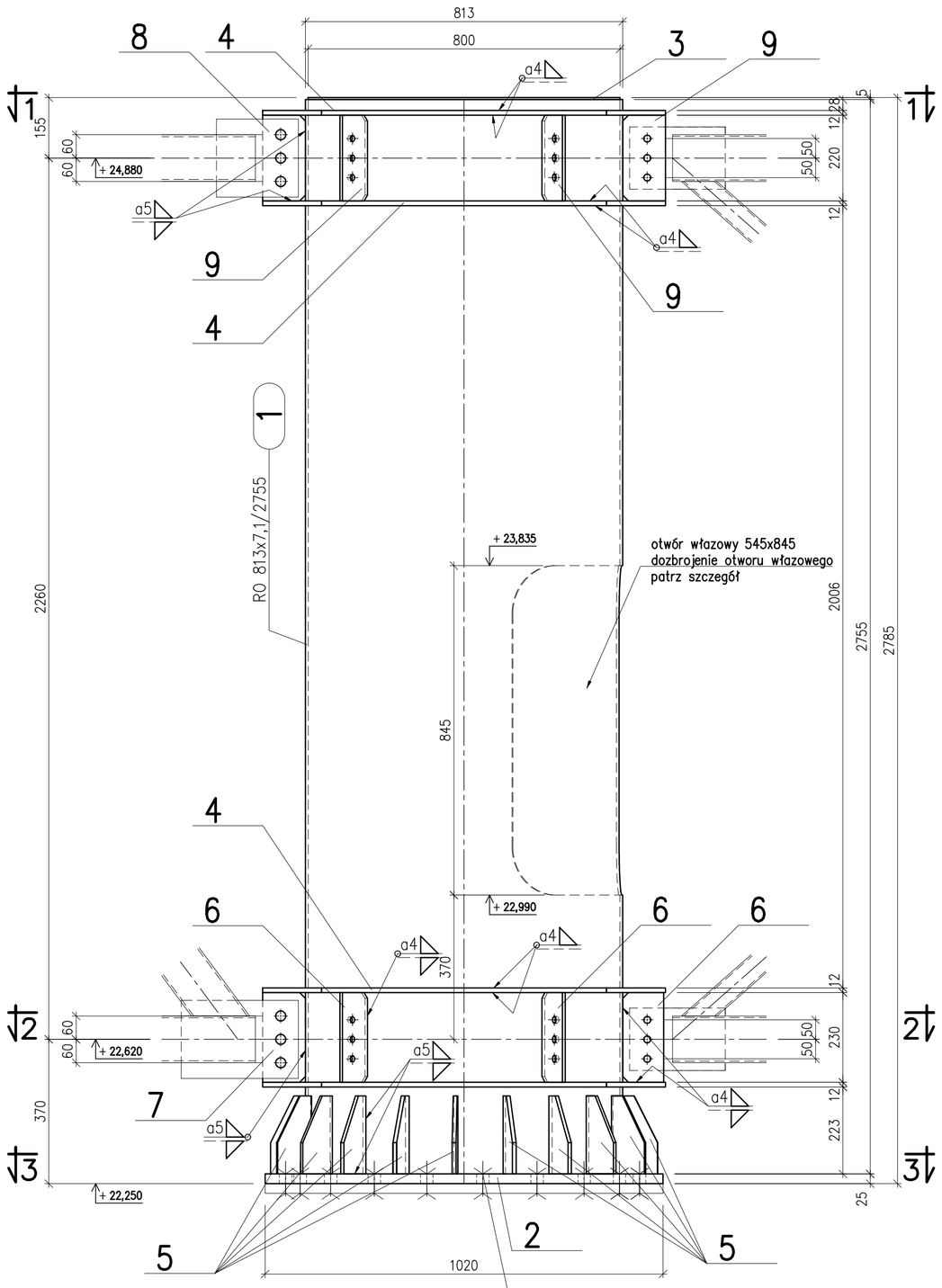

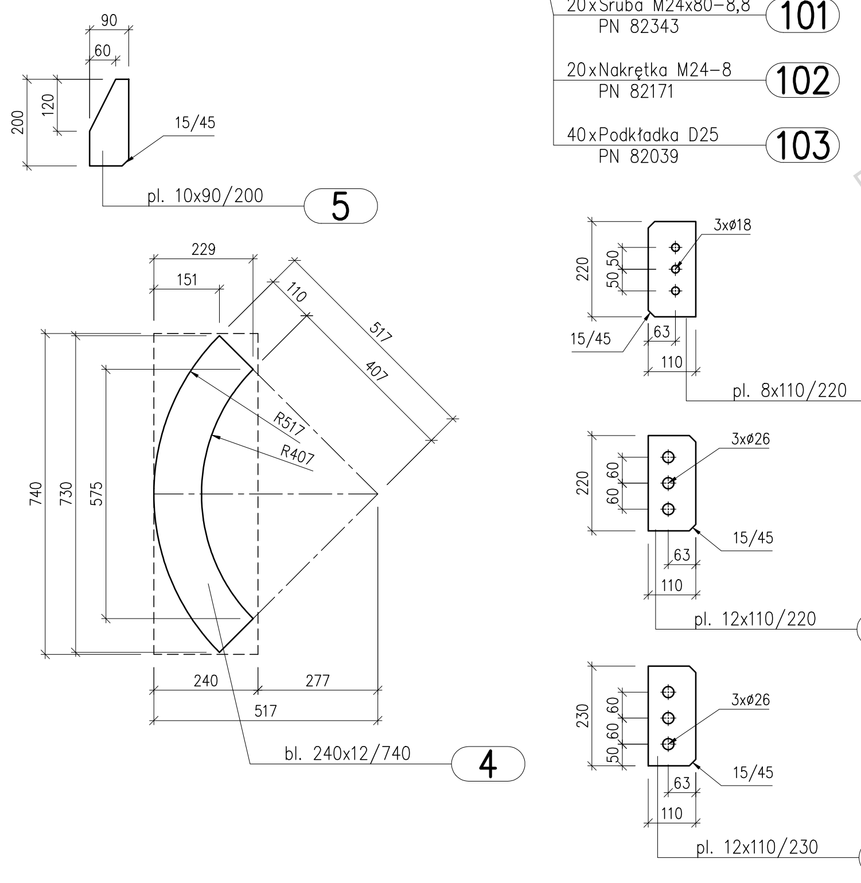

1–1

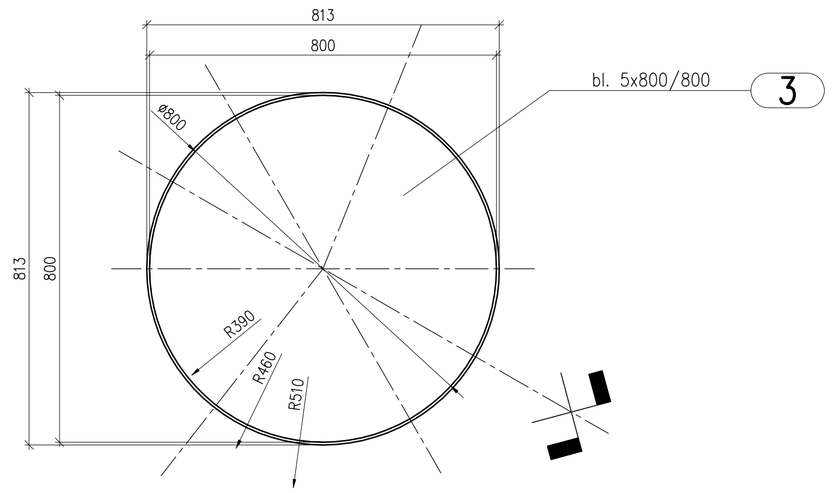

2–2

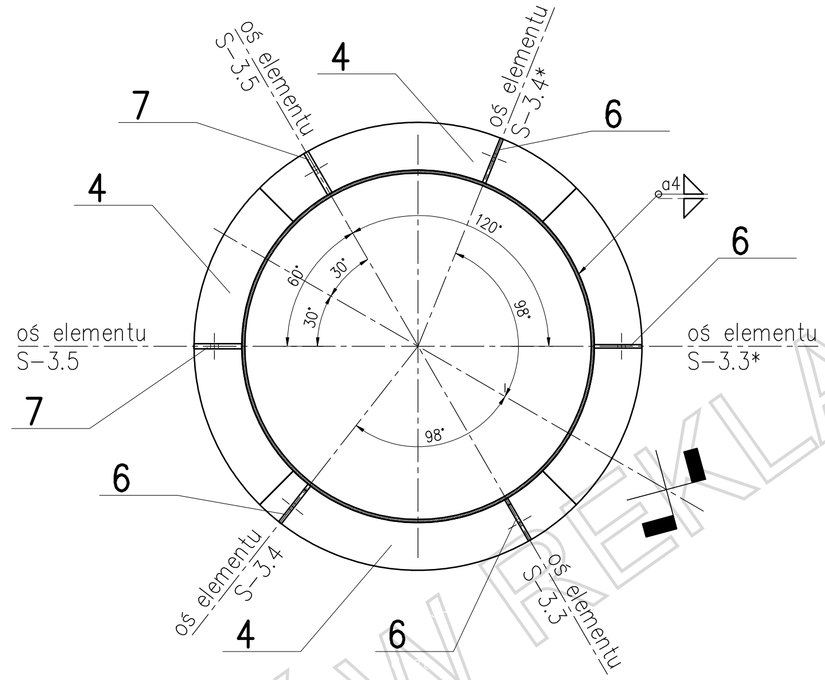

3–3

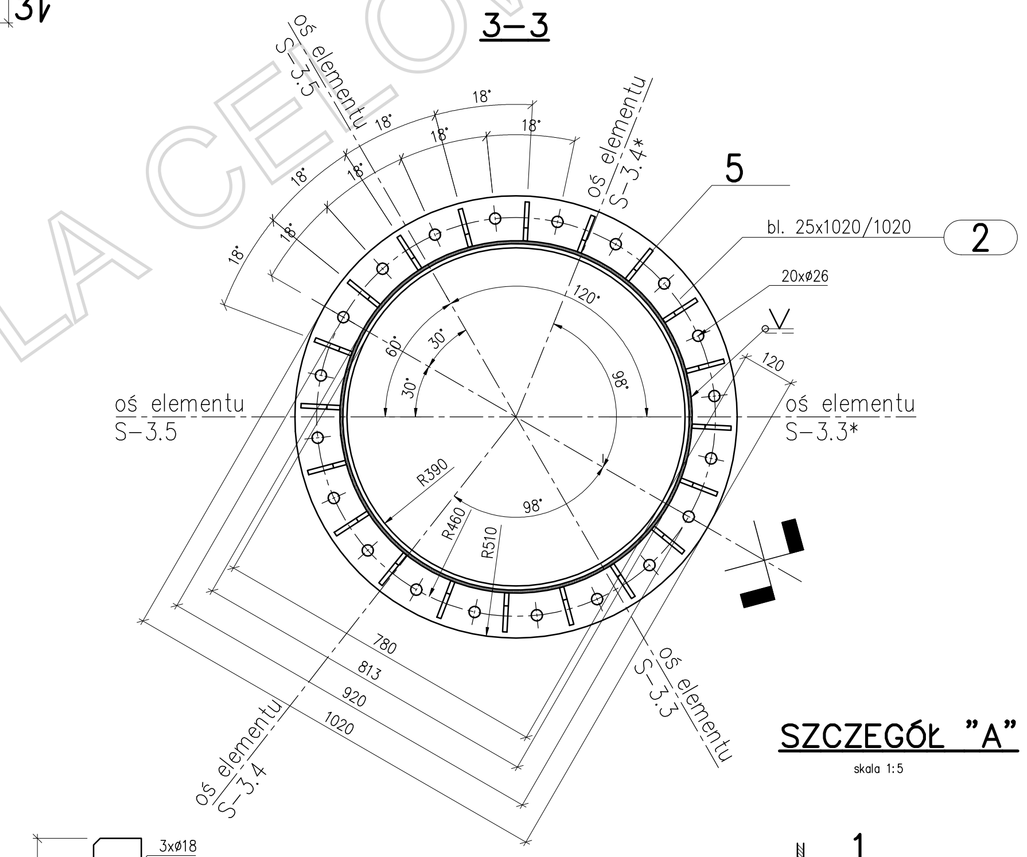

SZCZEGÓŁ DOZBROJENIA OTWORU WŁAZOWEGO

skala 1:10

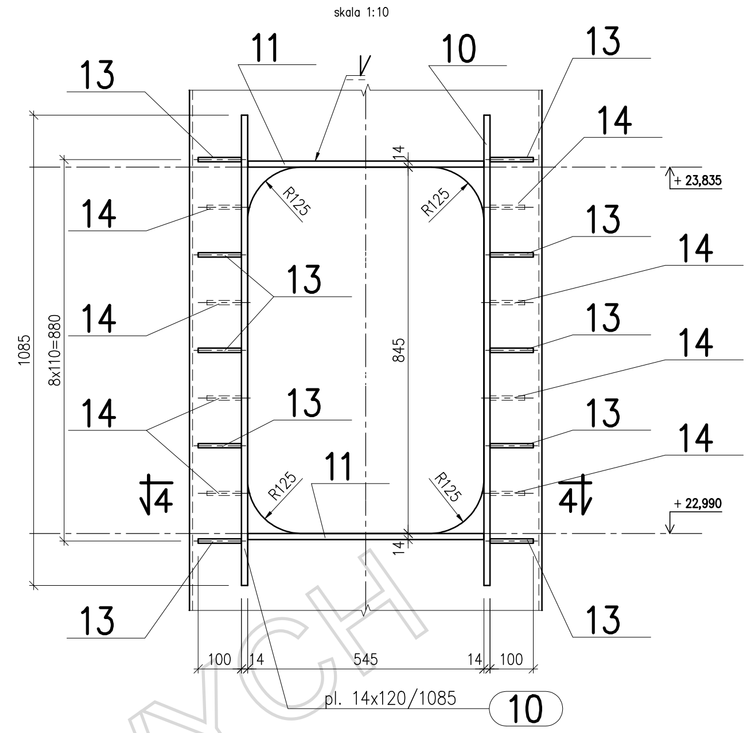

4–4

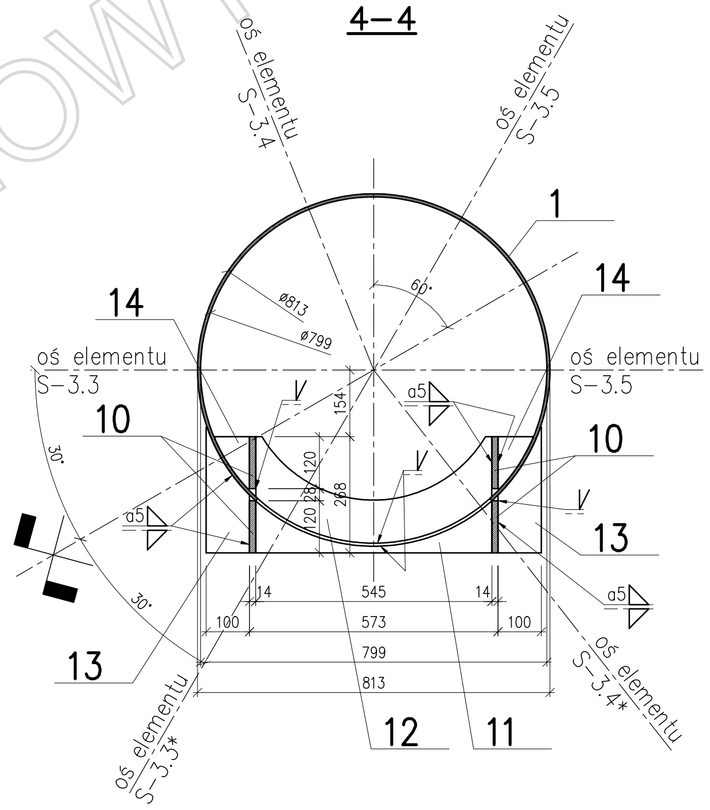

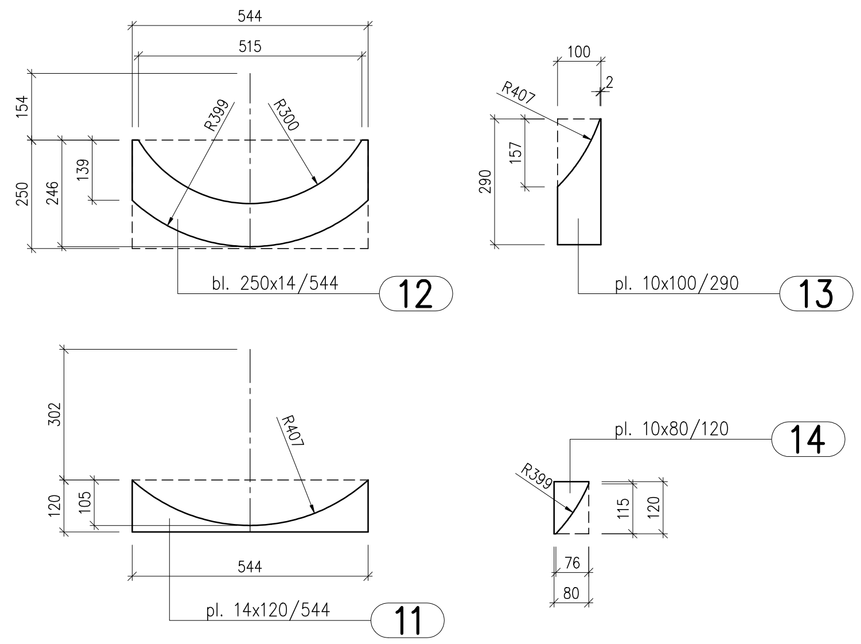

SZCZEGÓŁ "A"

skala 1:5

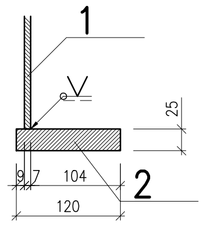

ZESTAWIENIE STALI – KSZTAŁTOWNIKI

Poz.	Profil	Długość [mm]	Ilość [szt]	Masa [kg] jedn.	1 szt.	razem	Materiał	Uwagi
SŁUP S-3.2			1szt.					
1	RO 813x7,1	2755	1	180	495,9	495,9	S235JRG2	
2	bl. 25x1020	1020	1	65,3	66,6	66,6	S235JRG2	
3	bl. 5x800	800	2	31,4	25,1	50,2	S235JRG2	
4	bl. 240x12	740	16	22,6	16,7	267,2	S235JRG2	
5	pl. 10x90	200	20	7,07	1,4	28	S235JRG2	
6	pl. 8x110	230	4	6,91	1,6	6,4	S235JRG2	
7	pl. 12x110	230	2	10,4	2,4	4,8	S235JRG2	
8	pl. 12x110	220	2	10,4	2,3	4,6	S235JRG2	
9	pl. 8x110	220	4	6,91	1,5	6	S235JRG2	
10	pl. 14x120	1085	2	13,2	14,3	28,6	S235JRG2	
11	pl. 14x120	544	2	13,2	7,2	14,4	S235JRG2	
12	bl. 250x14	544	2	27,5	15	30	S235JRG2	
13	pl. 10x100	290	10	7,85	2,3	23	S235JRG2	
14	pl. 10x80	120	10	6,28	0,8	8	S235JRG2	
Razem masa 1 elementu					[kg]	1033,7		
Dodatek na spoiny 1,8%					[kg]	18,6		
RAZEM MASA 1 ELEMENTU(ÓW)					[kg]	1052,3		
RAZEM NA RYSUNKU					[kg]	1052,3		

ZESTAWIENIE ŚRUB

Poz.	Nazwa	Ilość [szt]	Masa [kg] 1 szt.	razem	Uwagi
SŁUP S-3.2		1szt.			
101	Śruba M24x80-8,8	20	0,425	8,5	PN 82343
102	Nakrętka M24-8	20	0,155	3,1	PN 82171
103	Podkładka D25	40	0,0306	1,224	PN 82039
Razem masa 1 elementu			[kg]	12,824	
RAZEM MASA 1 ELEMENTU(ÓW)			[kg]	12,824	
RAZEM NA RYSUNKU			[kg]	12,824	

Zmiana	Data	Opis zmiany	Podpis

METAL PROJEKT
Biuro Projektów METAL PROJEKT
Kraków, ul. Mieczykowa 14/1

zespół projektowy:

Projektował:			
Opracował:			
Sprawdził:			

projekt:

PYLON REKLAMOWY

adres

inwestor

branża

nazwa rysunku:

SŁUPY
ELEMENT S-3.2

skala:		data edycji „0":	data edycji aktualnej:
nr projektu:	faza: Projekt wykonawczy	nr rysunku: K-3	edycja: 0

DLA CELÓW REKLAMOWYCH